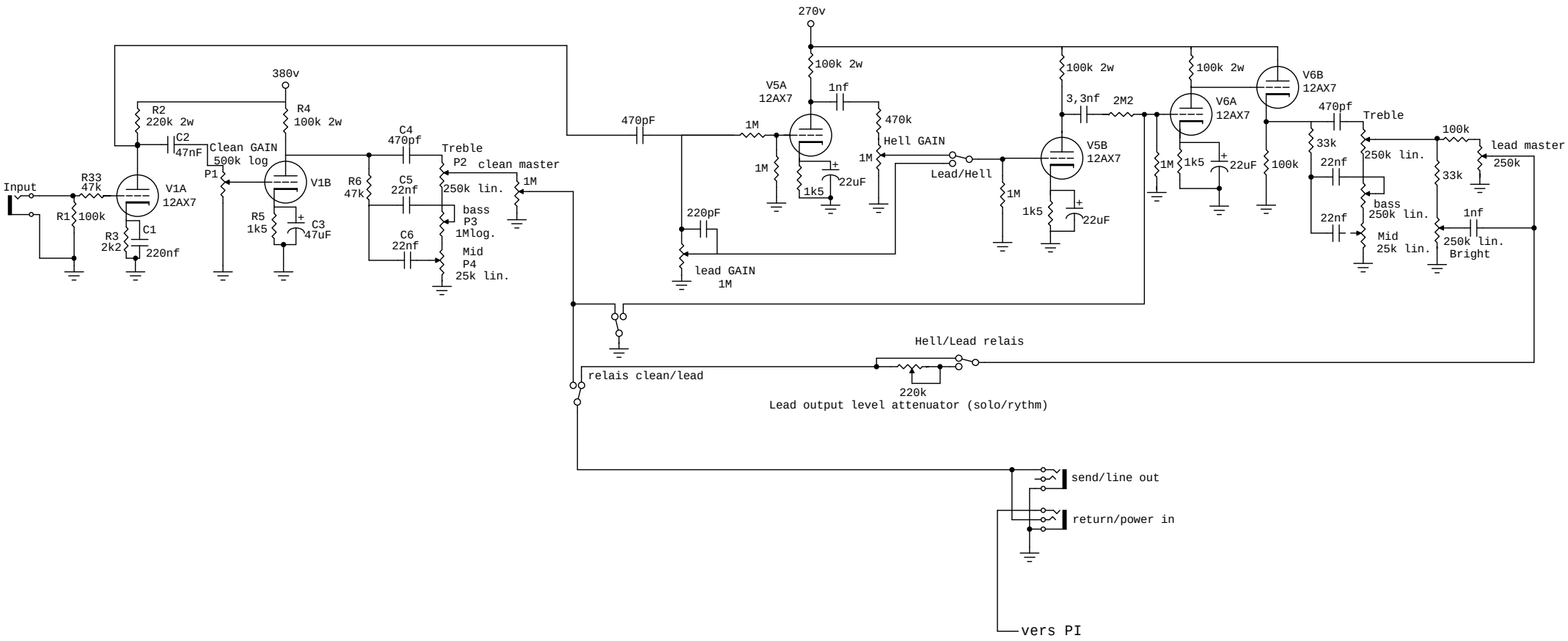MI60 JF Preamp V2
13/11/2007